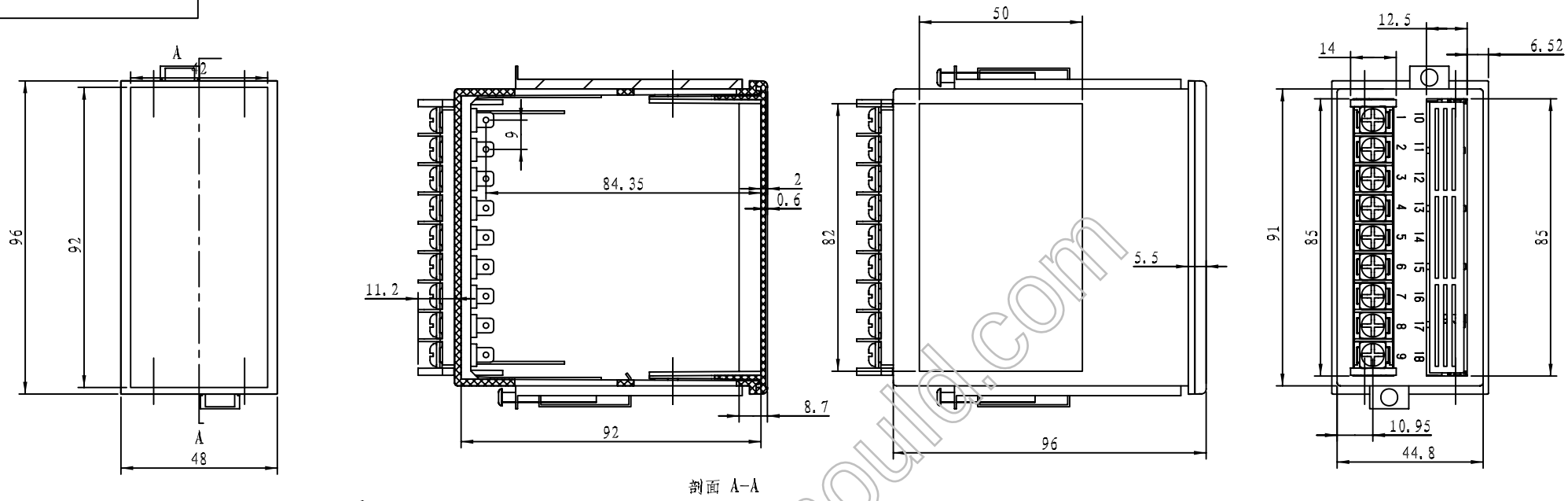

剖面 A-A

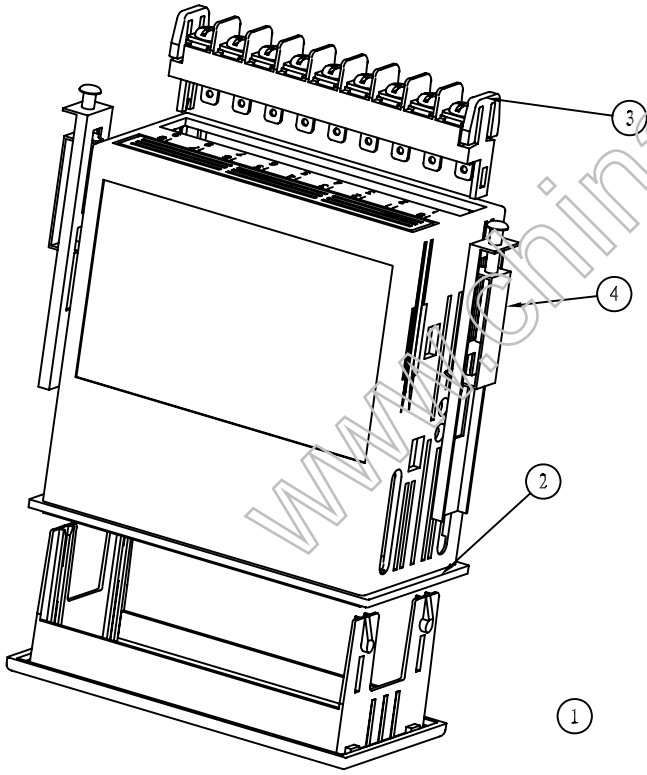

序号	产品编号	产品名称	数量	材料	单重(g)	备注
7						
6						
5						
4	0013-3	安装卡	2	铁		通用现成
3	4980-3	端子	1	普通ABS		
2	4980-2	下底	1	普通ABS		
1	4983-1	上盖	1	普通ABS		

制图 Drawing	审核 Auditing	批准 Confirm	客户名称 Custom Name		材料 Material	
			产品名称 Product Name	装配图	图纸比例 Drawing Scale	1: 1 A3
			产品编号 Product Code	4983	视图 Project View	(mm)
共 1 页		第 2 页	宁波三和壳体公司 NINGBO SANHE ENCLOSURE CORPORATION		中国宁波慈溪 TEL:+86(574)63226910 FAX:+86(574)63226900	

www.china-mould.com